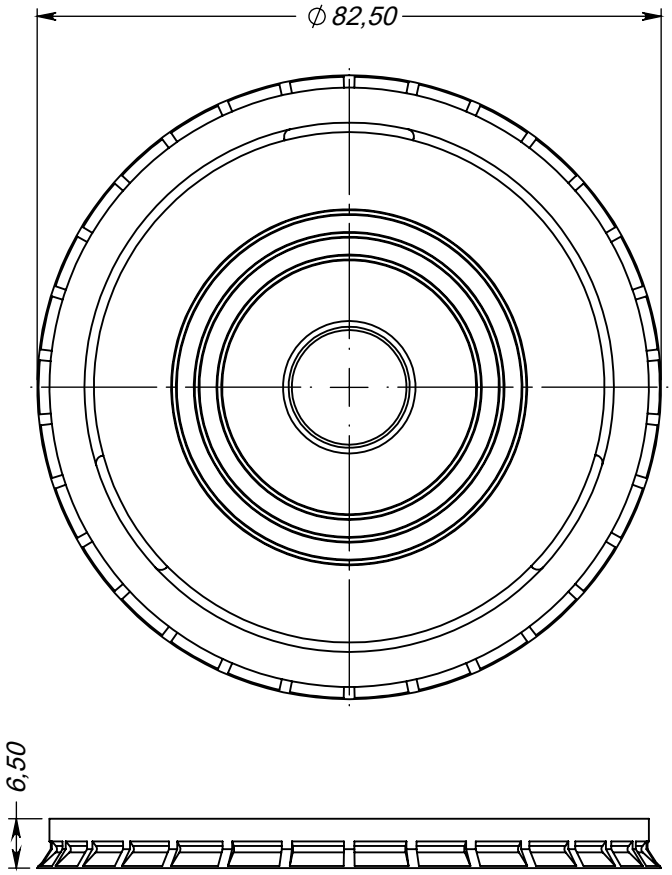

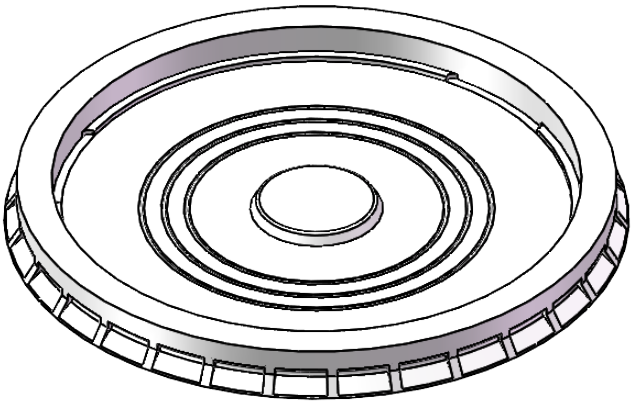

FICHA TÉCNICA DOS PRODUTOS

Produto: *Tampa TC-330 Boca Estriada*
Referência: *TC-330 Boca Estriada TR*

Desenho:	Escala:
N°000	1:1

CORES
TR

Execução: *David Rech*
Conferido e aprovado: *João Batista Aléssio*
Data: *03/10/2019*

CÓD.DE BARRAS
789697950569-7
1789697950569-7

COPAZA DESCARTÁVEIS PLÁSTICOS LTDA.

Dados técnicos do produto

Referência da caixa	N°
Empilhamento	Vertical
Quant. de cartucho por caixa	40
Quant. de copos por cartucho	50
Quant. de copos por caixa	2000
Matéria-prima	PS
Volume	
Peso (g)	14